elettropiloti su base

solenoid valves on manifold

I prodotti qui indicati sono venduti senza bobine, da acquistarsi separatamente (vedi pag. 98).
All here mentioned products are sold without coils, which are bought separately (refer to page 98).

elettropilota singolo 3/2 con o senza azion. manuale bistabile

3/2 single solenoid valve with or without detented manual override

1/8”

bobina *coil* **22 mm**



	CODICI DI ORDINAZIONE - *ORDER CODES*	
	NC *[NC]*	NA *[NO]*
senza azion. manuale *without manual override*	**00.071.3**	**00.088.3**
con azion. manuale *with manual override*	**00.051.3**	

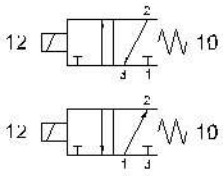

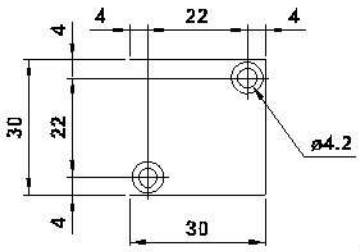

Temperatura di esercizio *Temperature range*	max +60°C
Pressione di esercizio *Working pressure*	max 10 bar max 1 MPa
Diametro nominale *Nominal orifice*	1.1 mm
Portata nominale 1-2 *Nominal flow rate 1-2*	30 Nl/min
Fluido *Fluid*	Aria filtrata 50µ con o senza lubrificazione *50µ filtered, lubricated or non lubricated air*

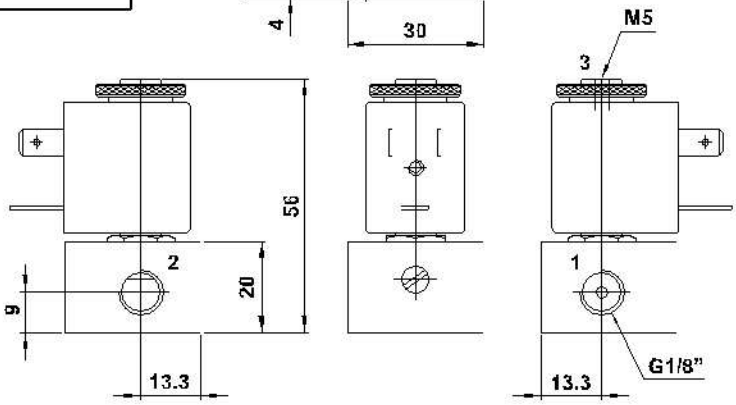

elettropilota singolo 3/2 con o senza azion. manuale bistabile

3/2 single solenoid valve with or without detented manual override

1/4”

bobina *coil* **22 mm**



	CODICI DI ORDINAZIONE - *ORDER CODES*	
	NC *[NC]*	NA *[NO]*
senza azion. manuale *without manual override*	**01.068.3**	**01.066.3**
con azion. manuale *with manual override*	**01.005.3**	

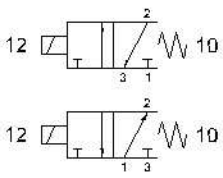

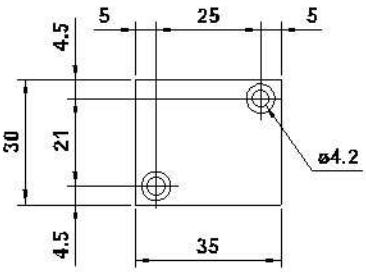

Temperatura di esercizio *Temperature range*	max +60°C
Pressione di esercizio *Working pressure*	max 10 bar max 1 MPa
Diametro nominale *Nominal orifice*	1.1 mm
Portata nominale 1-2 *Nominal flow rate 1-2*	30 Nl/min
Fluido *Fluid*	Aria filtrata 50µ con o senza lubrificazione *50µ filtered, lubricated or non lubricated air*

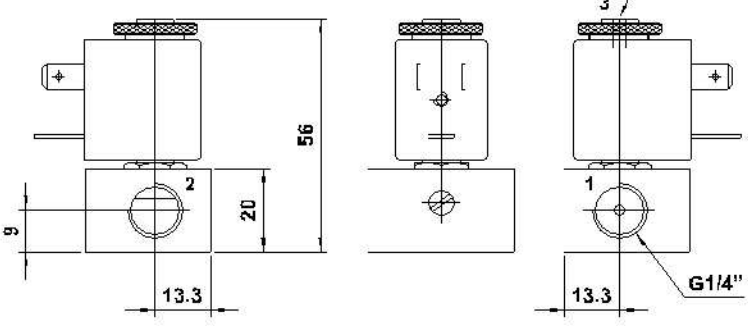

elettropiloti su base

solenoid valves on manifold

I prodotti qui indicati sono venduti senza bobine, da acquistarsi separatamente (vedi pag. 98).
All here mentioned products are sold without coils, which are bought separately (refer to page 98).

elettropilota singolo 3/2 NC su base CNOMO con azionatore manuale

3/2 NC single solenoid valve on CNOMO-base with manual override

bobina *coil* **22 mm**

00.004.3	con azionatore manuale bistabile *with detented manual override*
00.064.3	con azionatore manuale monostabile *with non-detented manual override*

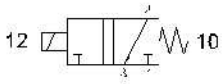



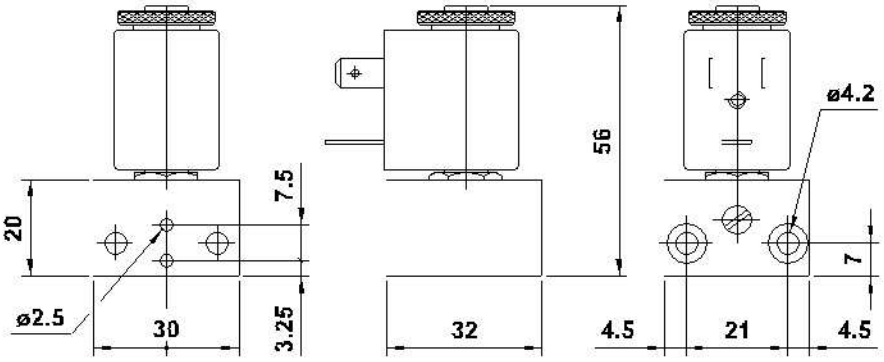

Temperatura di esercizio *Temperature range*	max +60°C
Pressione di esercizio *Working pressure*	max 10 bar max 1 MPa
Diametro nominale *Nominal orifice*	1.1 mm
Portata nominale 1-2 *Nominal flow rate 1-2*	30 Nl/min
Fluido *Fluid*	Aria filtrata 50µ con o senza lubrificazione *50µ filtered, lubricated or non lubricated air*